Bomba monobloco de múltiplos estágios

Linha:	Hydrobloc
Versão:	M

1. Aplicações

A bomba Hydrobloc M é apropriada para abastecimento de água, irrigação, alimentação de pequenas caldeiras, circulação de água fria ou quente etc.

2. Descrição geral

Horizontal, multiestágio com corpos de sucção, pressão e estágio seccionados verticalmente.

Os corpos são vedados entre si por meio de anéis e unidos externamente por meio de tirantes.

Acoplamento direto do motor flangeado no corpo de pressão. Vedação do eixo por meio de selo mecânico padronizado.

3. Denominação

KSB Hydrobloc M A 50 5 M

- Marca — KSB
- Modelo — Hydrobloc
- Hidráulica (A ou B) — M A
- Potência do motor em cv (/10) — 50
- N° de estágios — 5
- 1) Motor monofásico — M

1) Motor trifásico, sem identificação.

4. Dados de operação

Tamanhos	• DN 32
Vazões	• até 16 m^3 /h
Elevações	• até 207 mca
Temperatura	• até 90°C
Rotação	• até 3.500 rpm

5. Tabela de seleção

Modelo	cv	Bocais (*)		Número de Estágios	Monofásico	Trifásico	Altura Manométrica (em mca)																					
		Sucção	Recalq.				30	32	34	36	38	40	42	44	46	48	50	52	54	56	58	60	62	64	66	68	70	72	Altura Máxima
							Vazão (em m³/h)																						
MA 202	2,0	2"	1.1/2"	2	x	x														3,5	3,0	1,5	1,0						63,0
MA 302	3,0	2"	1.1/2"	2	x	x											9,0	8,0	7,0	5,0	3,6								59,5
MA 402	4,0	2"	1.1/2"	2	x	x	16,0	15,0	14,5	14,0	13,0	12,5	12,0	11,5	11,0	10,0	9,3	8,5	7,5	6,0	3,8								49,5
MB 403	4,0	2"	1.1/2"	3	x	x																	10,0	9,5	9,0	8,0	7,0	6,0	77,0
MA 503	5,0	2"	1.1/2"	3	x	x																		12,0	11,5	11,0	10,6	10,0	89,0
MB 503	5,0	2"	1.1/2"	3	x	x				16,0	15,5	15,0	14,5	14,0	13,6	13,3	13,0	12,5	12,0	11,5	11,0	10,8	10,2	10,0	9,2	8,4	7,5	6,5	77,0
MA 603	6,0	2"	1.1/2"	3	x	x								16,0	15,7	15,2	15,0	14,8	14,0	13,5	13,0	12,8	12,4	12,0	11,8	11,4	10,6	10,0	89,0
MB 604	4,0	2"	1.1/2"	4	x	x																					13,0	12,8	106,0
MA 754	7,5	2"	1.1/2"	4	x	x																			15,0	14,8	14,4	14,0	118,5

(*) Bocais rosca BSP

Modelo	cv	Bocais (*)		Número de Estágios	Monofásico	Trifásico	Altura Manométrica (em mca)																						
		Sucção	Recalq.				74	76	78	80	82	84	86	88	90	92	94	96	98	100	102	104	106	108	110	112	114	116	Altura Máxima
							Vazão (em m³/h)																						
MA 303	3,0	2"	1.1/2"	3	x	x							3,0	2,0	1,0														91,0
MB 303	3,0	2"	1.1/2"	3	x	x	4,0	2,0																					76,5
MA 403	4,0	2"	1.1/2"	3	x	x				7,0	6,0	5,0	4,0	1,5															89,0
MA 404	4,0	2"	1.1/2"	4	x	x																						3,0	118,5
MB 404	4,0	2"	1.1/2"	4	x	x																4,0	1,0						107,0
MA 503	5,0	2"	1.1/2"	3	x	x	9,3	8,5	8,0	7,0	6,0	5,0	4,5	1,5															89,0
MB 503	5,0	2"	1.1/2"	3	x	x	4,7	2,0																					77,0
MA 504	5,0	2"	1.1/2"	4	x	x																			6,0	5,0	4,0	3,0	118,5
MB 504	5,0	2"	1.1/2"	4	x	x											8,0	7,3	7,0	6,0	5,0	4,3							106,0
MA 603	6,0	2"	1.1/2"	3	x	x	9,6	8,8	8,0	7,0	6,0	5,0	4,5	2,5															89,0
MB 604	6,0	2"	1.1/2"	4	x	x	12,4	12,0	11,7	11,4	11,0	9,5	9,0	8,6	8,5	8,0	7,8	7,4	7,0	6,0	5,2	5,0	4,0						106,0
MA 604	6,0	2"	1.1/2"	4	x	x														9,0	8,6	8,0	7,0	6,5	6,0	5,0	4,0	3,0	118,5
MA 754	7,5	2"	1.1/2"	4	x	x	13,8	13,4	13,0	12,7	12,5	12,3	12,0	11,5	11,0	10,7	10,4	10,0	9,6	9,2	8,7	8,2	7,6	7,2	6,2	5,2	4,2	3,2	118,5
MB 755	7,5	2"	1.1/2"	5	x	x								13,0	12,8	12,4	12,0	11,8	11,6	11,4	11,0	10,8	10,4	10,0	9,7	9,4	9,0	8,5	131,5
MA 1005	10,0	2"	1.1/2"	5	x	x	16,0	15,8	15,6	15,4	15,2	15,0	14,8	14,5	14,3	14,0	13,8	13,5	13,2	13,0	12,8	12,6	12,3	12,0	11,8	11,4	11,0	10,7	148,0
MB 1006	10,0	2"	1.1/2"	6	x	x							15,2	15,0	14,8	14,6	14,4	14,2	14,0	13,8	13,5	13,2	12,8	12,6	12,4	12,2	12,0	11,9	161,0
MA 1256	12,5	2"	1.1/2"	6	x	x									16,0	15,8	15,6	15,4	15,2	15,0	14,8	14,6	14,4	14,2	14,0	13,8	13,6	13,5	178,0
MB 1257	12,5	2"	1.1/2"	7	x	x										16,2	16,0	15,8	15,6	15,4	15,2	15,0	14,8	14,6	14,4	14,2	14,0	13,8	191,0

(*) Bocais rosca BSP

Modelo	cv	Bocais (*)		Número de Estágios	Monofásico	Trifásico	Altura Manométrica (em mca)																						
		Sucção	Recalq.				118	120	122	124	126	128	130	132	134	136	138	140	142	144	146	148	150	152	154	156	158	160	Altura Máxima
							Vazão (em m³/h)																						
MA 404	4,0	2"	1.1/2"	4	x	x	1,0																						118,5
MA 505	5,0	2"	1.1/2"	5	x	x														3,0	2,0	1,0							149,0
MA 504	5,0	2"	1.1/2"	4	x	x	1,0																						118,5
MB 505	5,0	2"	1.1/2"	5	x	x						4,3	3,0	2,0															132,5
MA 605	6,0	2"	1.1/2"	5	x	x												5,0	4,0	3,3	2,0								148,0
MB 605	6,0	2"	1.1/2"	5	x	x			6,7	6,0	5,0	4,0	3,0																131,5
MB 606	6,0	2"	1.1/2"	6	x	x																					3,5	2,0	161,0
MA 755	7,5	2"	1.1/2"	5	x	x					8,7	8,3	8,0	7,0	6,5	6,0	5,5	5,0	4,0	3,0	2,0								148,0
MB 756	7,5	2"	1.1/2"	6	x	x																7,0	6,5	6,0	5,0	4,0	3,5	3,0	161,0
MB 755	7,5	2"	1.1/2"	5	x	x	8,0	7,5	7,0	6,0	5,5	4,0	3,0																131,5
MA 1005	10,0	2"	1.1/2"	5	x	x	10,5	10,0	9,8	9,4	8,8	8,4	8,0	7,6	7,3	6,8	6,0	5,0	4,5	2,0									148,0
MA 1006	10,0	2"	1.1/2"	6	x	x						12,0	11,8	11,6	11,3	11,0	10,8	10,6	10,4	10,0	9,7	9,4	9,0	8,7	8,4	8,0	7,5	7,0	178,0
MB 1006	10,0	2"	1.1/2"	6	x	x	11,8	11,6	11,4	11,0	10,8	10,6	10,4	10,0	9,7	9,3	9,0	8,8	8,6	8,4	7,8	7,0	6,7	6,0	5,8	4,8	3,6	2,0	161,0
MB 1007	10,0	2"	1.1/2"	7	x	x																				10,0	9,8	9,6	191,0
MA 1256	12,5	2"	1.1/2"	6	x	x	13,4	13,3	13,2	13,0	12,8	12,6	12,4	12,2	12,0	11,8	11,6	11,4	11,2	11,0	10,4	9,7	9,0	8,8	8,4	7,8	7,2	7,0	178,0
MA 1257	12,5	2"	1.1/2"	7	x	x						14,2	14,0	13,8	13,6	13,4	13,2	13,0	12,6	12,4	12,2	12,0	11,8	11,6	11,4	11,2	11,0	10,8	207,0
MB 1257	12,5	2"	1.1/2"	7	x	x	13,6	13,4	13,2	13,0	12,8	12,6	12,4	12,2	12,0	11,8	11,6	11,4	11,2	11,0	10,8	10,4	9,8	9,6	9,4	9,0	8,8	8,6	178,0

(*) Bocais rosca BSP

Modelo	cv	Bocais (*)		Número de Estágios	Monofásico	Trifásico	Altura Manométrica (em mca)																					
		Sucção	Recalq.				162	164	166	168	170	172	174	176	178	180	182	184	186	188	190	192	194	196	198	200	202	204	Altura Máxima
							Vazão (em m³/h)																						
MA 606	6,0	2"	1.1/2"	6	x	x							3,0	2,0															178,0
MA 757	7,5	2"	1.1/2"	7	x	x																				4,0	3,0	2,0	207,0
MA 756	7,5	2"	1.1/2"	6	x	x		6,0	5,5	5,0	4,5	4,0	3,0	2,2															178,0
MB 757	7,5	2"	1.1/2"	7	x	x												4,8	4,0	3,0	1,0								191,0
MA 1006	10,0	2"	1.1/2"	6	x	x	6,7	6,0	5,7	5,0	4,8	4,2	3,2	2,3															178,0
MA 1007	10,0	2"	1.1/2"	7	x	x											8,0	7,7	7,4	7,0	6,5	6,0	5,5	5,0	4,5	4,0	3,0	2,5	207,0
MB 1007	10,0	2"	1.1/2"	7	x	x	9,3	9,0	8,7	8,4	8,0	7,8	7,0	6,8	6,4	6,0	5,7	5,0	4,0	3,0	1,0								191,0
MA 1256	12,5	2"	1.1/2"	6	x	x	6,9	6,0	5,8	5,0	4,0	3,8	3,0	2,6															178,0
MA 1257	12,5	2"	1.1/2"	7	x	x	10,6	10,4	10,2	10,0	9,8	9,6	9,5	9,3	9,0	8,4	8,0	7,8	7,6	7,2	7,0	5,8	5,6	5,3	4,7	4,3	3,8	2,0	207,0
MB 1257	12,5	2"	1.1/2"	7	x	x	8,5	8,4	8,2	8,0	7,8	7,4	6,8	6,3	6,0	5,5	5,0	4,0	3,6	3,2	1,0								191,0

(*) Bocais rosca BSP

6. Tabela de medidas - motores IP 21

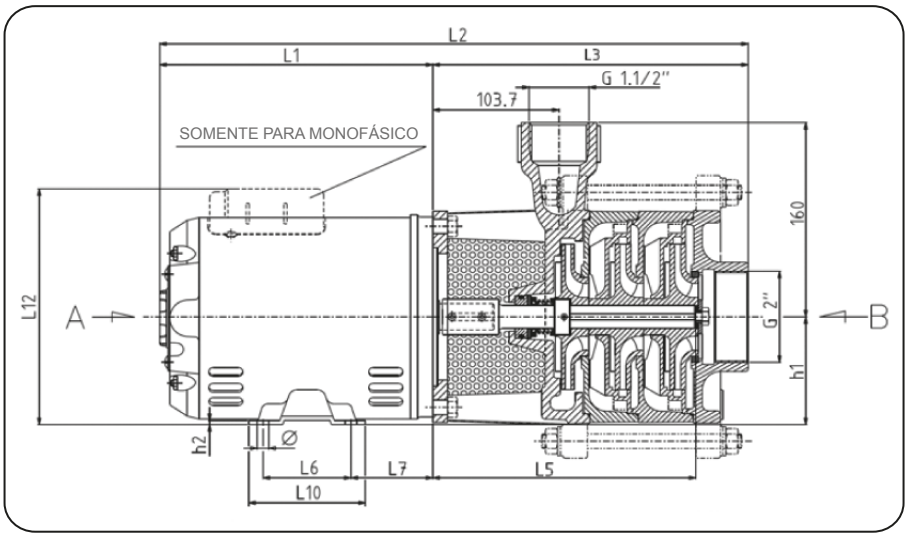

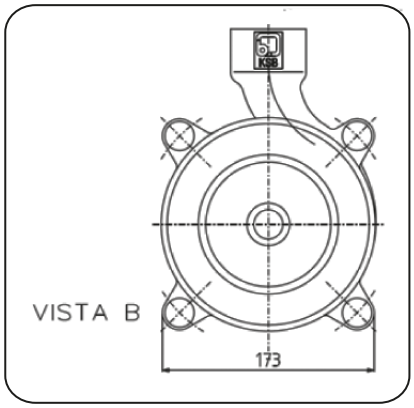

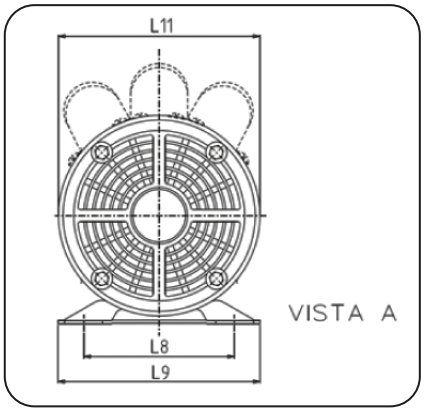

Modelo	Dn1 (1)	Motor		Conjuntos com Motores Trifásicos - IP21														Peso (Kg)
		Potência (CV)	Carcaça	L1	L2	L3	L5	L6	L7	L8	L9	L10	L11	L12	Ø	h1	h2	
202	2	2,0	D56	264	478	214	171	76	70	124	166	102	177	-	8,7	88,9	3	30
302	2	3,0	F56H	294	508	214	171	127	70	124	166	165	198	-	8,7	88,9	3	33
303	3	3,0	F56H	294	553	259	216	127	70	124	166	165	198	-	8,7	88,9	3	36

Modelo	Dn1 (1)	Motor		Conjuntos com Motores Monofásicos - IP21														Peso (Kg)
		Potência (CV)	Carcaça	L1	L2	L3	L5	L6	L7	L8	L9	L10	L11	L12	Ø	h1	h2	
202 M	2	2,0	F56H	271	508	214	171	127	65	124	166	165	165	121	8,7	88,9	3	37
302 M	2	3,0	G56H	291	518	214	171	127	65	124	166	165	165	121	8,7	88,9	3	38
303 M	3	3,0	G56H	291	563	259	216	127	65	124	166	165	165	121	8,7	88,9	3	41

6. Tabela de medidas - motores IP55 - W22

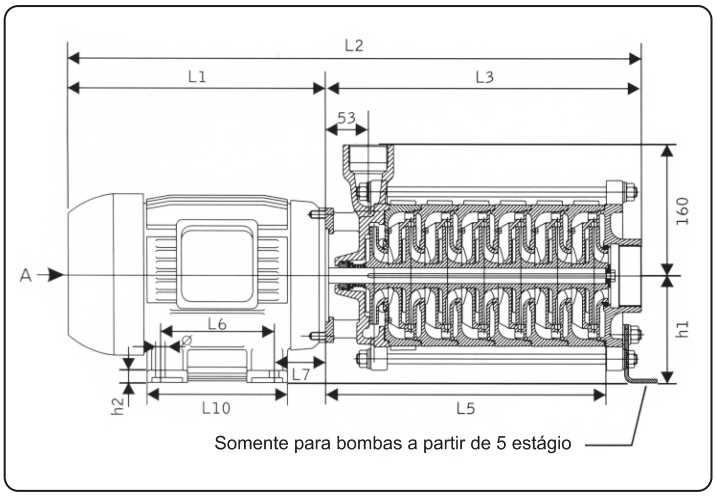

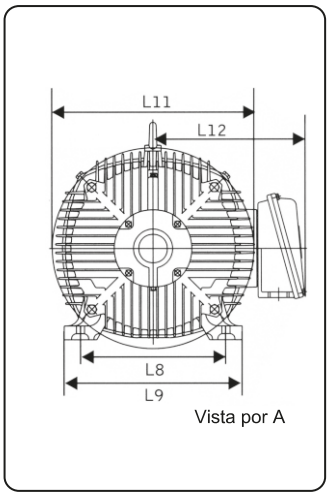

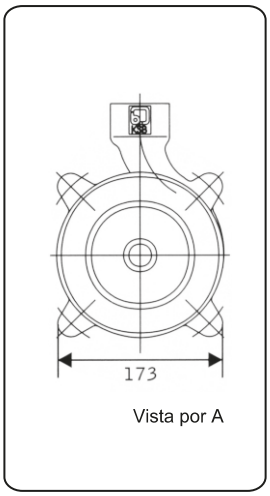

Modelo	N° de Estágios	Motor		Conjuntos com Motores Trifásicos - IP55														Peso (Kg)
		Potência (CV)	Carcaça	L1	L2	L3	L5	L6	L7	L8	L9	L10	L11	L12	Ø	h1	h2	
202	2	2,0	90 S	255	418	163	120	100	56	140	164	131	174	150	10	90	15	30
302	2	3,0	90 S	255	418	163	120	100	56	140	164	131	174	150	10	90	15	35
303	3	3,0	90 S	255	463	208	165	100	56	140	164	131	174	150	10	90	15	39
402	2	4,0	100 L	280	443	163	120	125	56	140	164	156	174	150	10	90?	15	40
403	3	4,0	100 L	280	488	208	165	125	56	140	164	156	174	150	10	90?	15	42
404	4	4,0	100 L	280	433	253	210	125	56	140	164	156	174	150	10	90?	15	46
503	3	5,0	100 L	316	524	208	165	140	63	160	164	173	196	160	12	100	15	50
504	4	5,0	100 L	316	569	253	210	140	63	160	188	173	196	160	12	100	15	54
505	5	5,0	100 L	316	614	298	255	140	63	160	188	173	196	160	12	100	18	58
603	3	6,0	112 M	335	643	208	165	140	63	190	188	177	222	180	12	112	18	59
604	4	6,0	112 M	335	588	253	210	140	70	190	220	177	222	180	12	112	18	63
605	5	6,0	112 M	335	633	298	255	140	70	190	220	177	222	180	12	112	18	67
606	6	6,0	112 M	335	678	343	300	140	70	190	220	177	222	180	12	112	18	71
754	4	7,5	112 M	335	588	253	210	140	70	190	220	177	222	180	12	112	18	66
755	5	7,5	112 M	335	633	298	255	140	70	190	220	177	222	180	12	112	18	70
756	6	7,5	112 M	335	678	343	300	140	70	190	220	177	222	180	12	112	18	74
757	7	7,5	112 M	335	723	388	345	140	70	190	220	177	222	180	12	112	18	78
1005	5	10,0	132 S	372	670	298	255	140	85	216	248	187	260	207	12	132	21	85
1006	6	10,0	132 S	372	715	343	300	140	85	216	248	187	260	207	12	132	21	89
1007	7	10,0	132 S	372	760	388	345	140	85	216	248	187	260	207	12	132	21	93
1256	6	12,5	132 M	410	753	343	300	178	85	216	248	225	260	207	12	132	21	98
1257	7	12,5	132M	410	798	388	345	178	85	216	248	225	260	207	12	132	21	102

Modelo	N° de Estágios	Motor		Conjuntos com Motores Monofásicos - IP55														Peso (Kg)
		Potência (CV)	Carcaça	L1	L2	L3	L5	L6	L7	L8	L9	L10	L11	L12	Ø	h1	h2	
202 M	2	2,0	90 L	310	473	163	120	125	56	140	164	156	177	155	10	90	15	44
302 M	2	3,0	100 L	360	523	163	120	140	63	160	188	173	198	165	12	100	15	54
303 M	3	3,0	100 L	360	568	208	165	140	63	160	188	173	198	165	12	100	15	58
402 M	2	4,0	112 M	363	526	163	120	140	70	190	220	177	200	187	12	112	16	64
403 M	3	4,0	112 M	363	571	208	165	140	70	190	220	177	200	187	12	112	16	68
404 M	4	4,0	112 M	363	616	253	210	140	70	190	220	177	200	187	12	112	16	72
503 M	3	5,0	112 M	363	571	208	165	140	70	190	220	177	223	199	12	112	18	71
504 M	4	5,0	112 M	363	616	253	210	140	70	190	220	177	223	199	12	112	18	75
505 M	5	5,0	112 M	363	661	298	255	140	70	190	220	177	223	199	12	112	18	79